ГЕОМЕТРИЯЛЫҚ ТҰРҒЫЗУЛАР

Тетікбөлшектердің сызбасын тұрғызу үшін бірнеше геометриялық тұрғызулар орындау керек.

Геометриялық тұрғызулар

дегеніміз

әр түрлі тәжірибедегі есептерді графикалық тәсілдермен, сызу аспаптары көмегімен орындау

ГЕОМЕТРИЯЛЫҚ ТҰРҒЫЗУЛАР

Кесіндіні тең бөліктерге бөлу.

Өзара перпендикуляр түзулер тұрғызу .

Бұрыштарды тең бөліктерге бөлу.

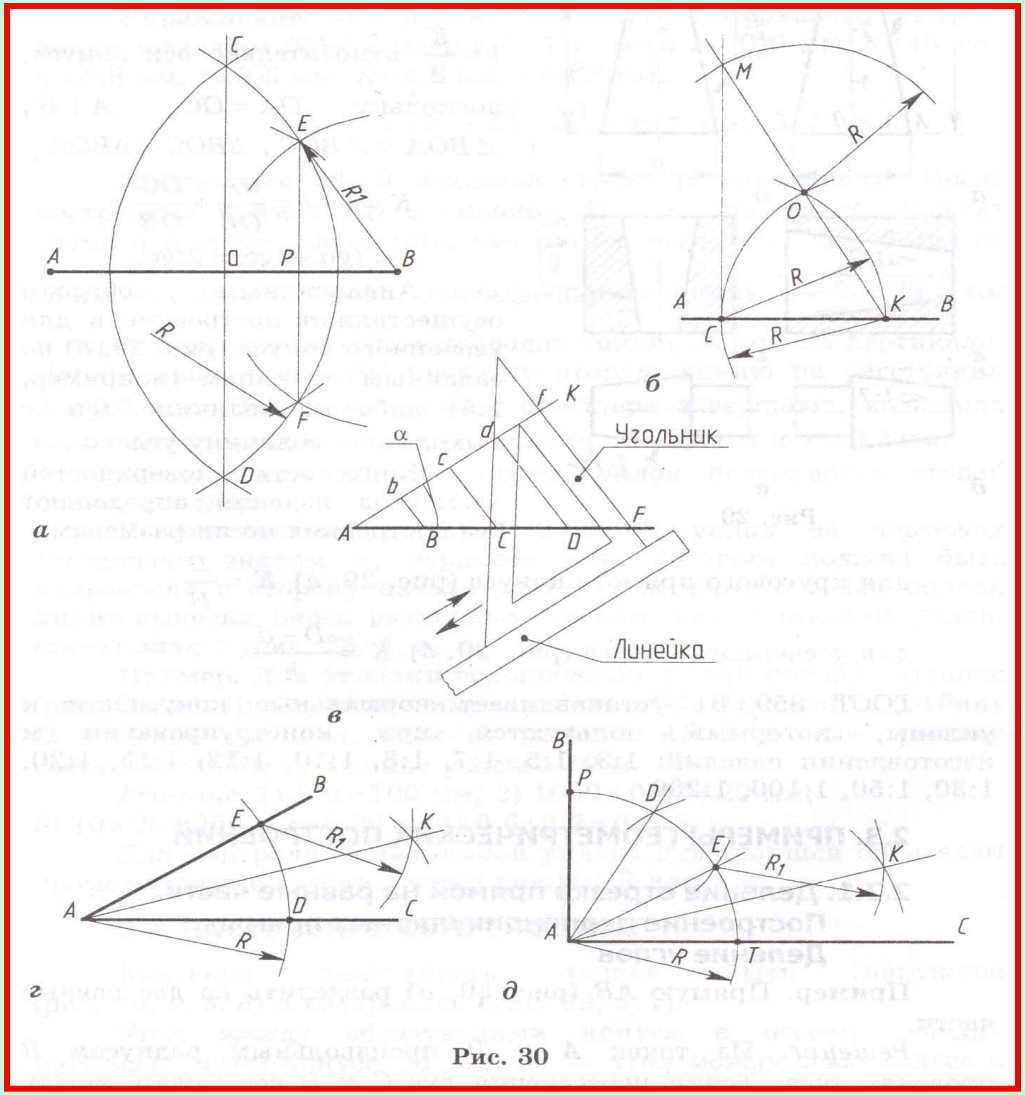

Кесіндіні тең бөлікке бөлу

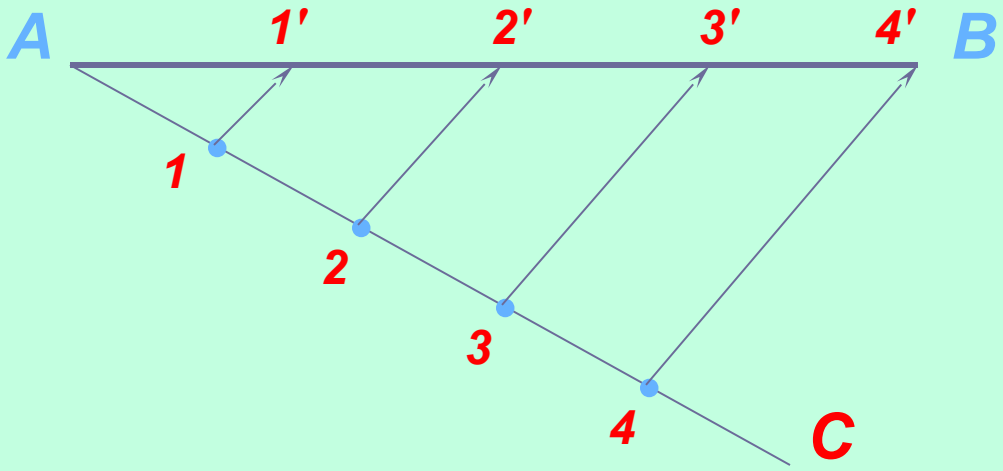

[A1']=[1'2']=[2'3']=[3'B]

Кесіндіні теңбөлікке бөлу

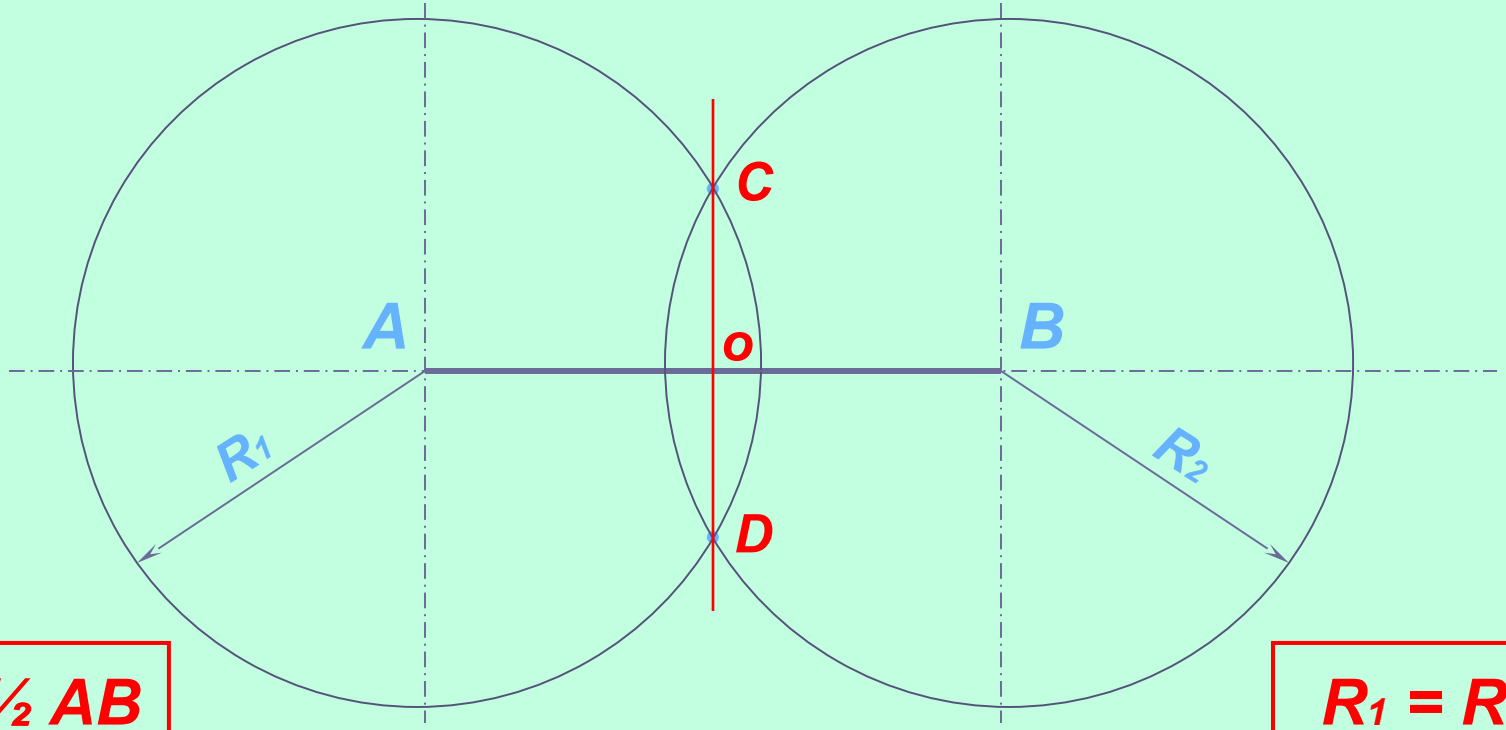

$R > \frac{1}{2} AB$

$R_1 = R_2$

$\angle AOC = 90°$

$[AO]=[OB]$

Бұрыштарды тең бөлікке бөлу

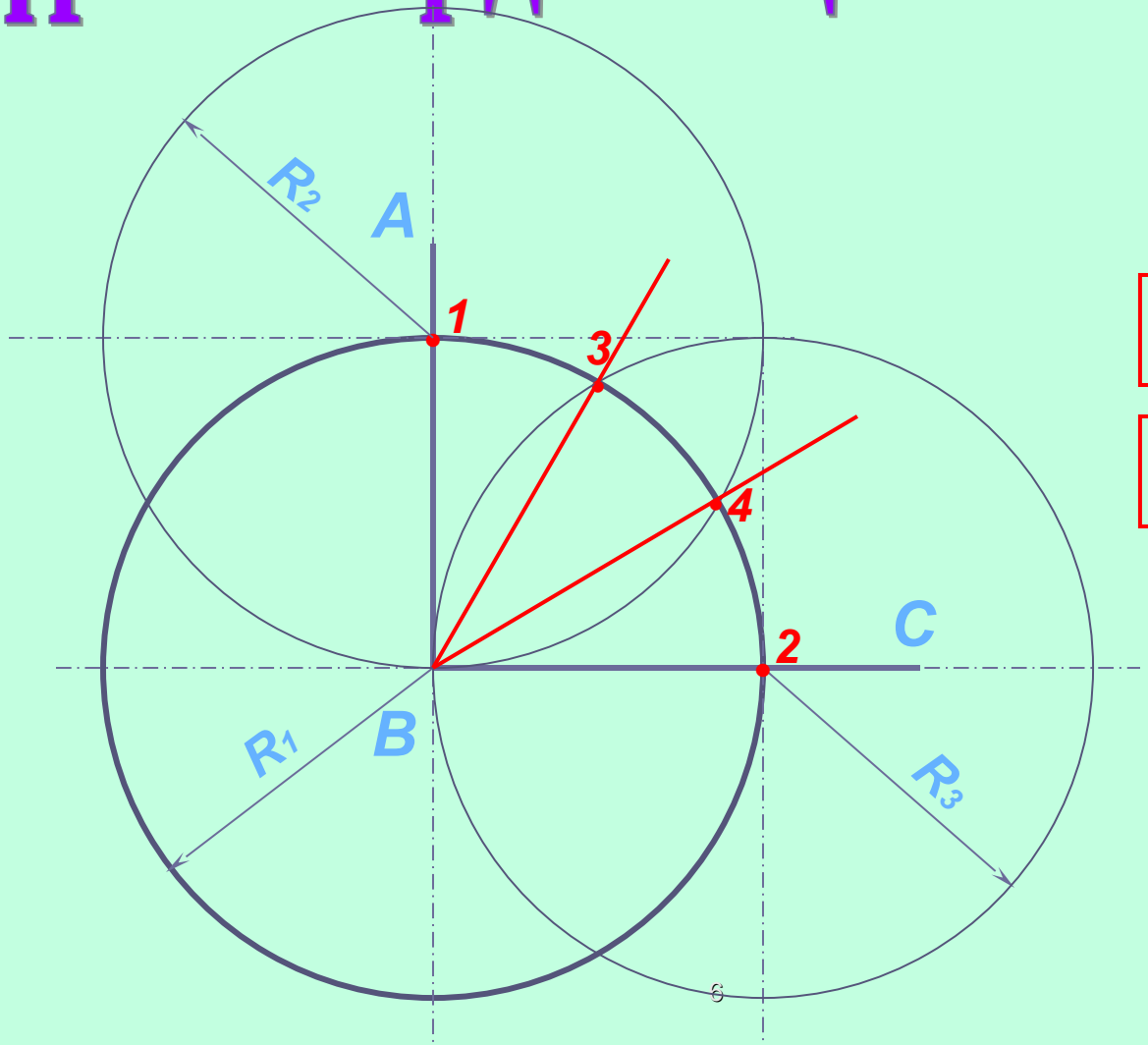

$R_1 = R_2 = R_3$

$\alpha = \beta = \gamma$

Шеңберлерді тең бөліктерге бөлу

Шеңберді тең бөліктерге бөлу және дұрыс көпбұрыштарды тұрғызуды шеңбersызармен де, бұрыштық және рейсшинаменде орындауға болады.

Шеңбердің диаметрі оны екі тең бөлікке бөледі , ал өзара перпендикуляр диаметрі шеңберді тең төрт бөлікке бөледі. Әр төртінші бөлікті тең бөліп тең сегіз бөлікке бөлуге болады (1/8), ал кейінгісін тағыда тең екі бөлікке бөліп он алты (1/16) бөлікке бөлуге болады .

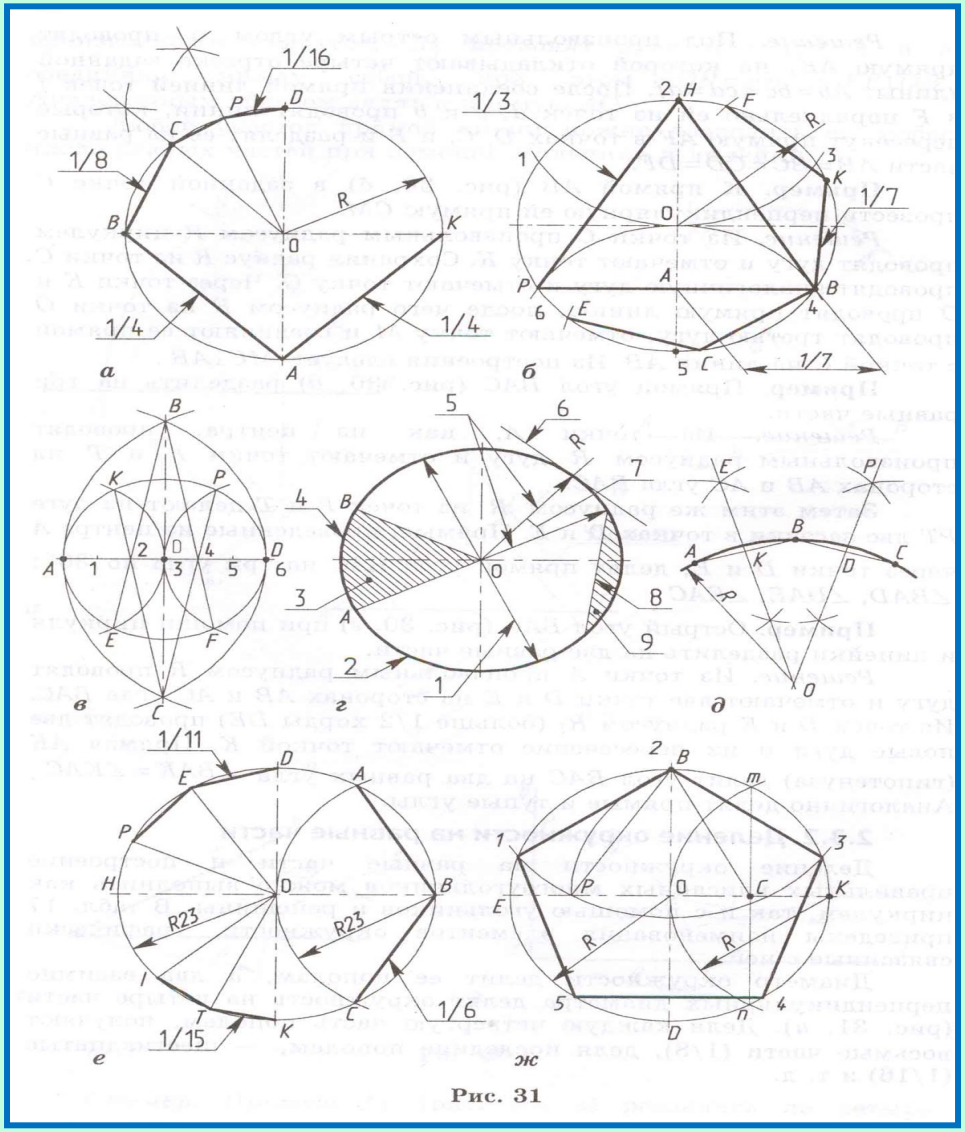

Рис. 31

Шеңберді тең 3 бөлікке бөлу

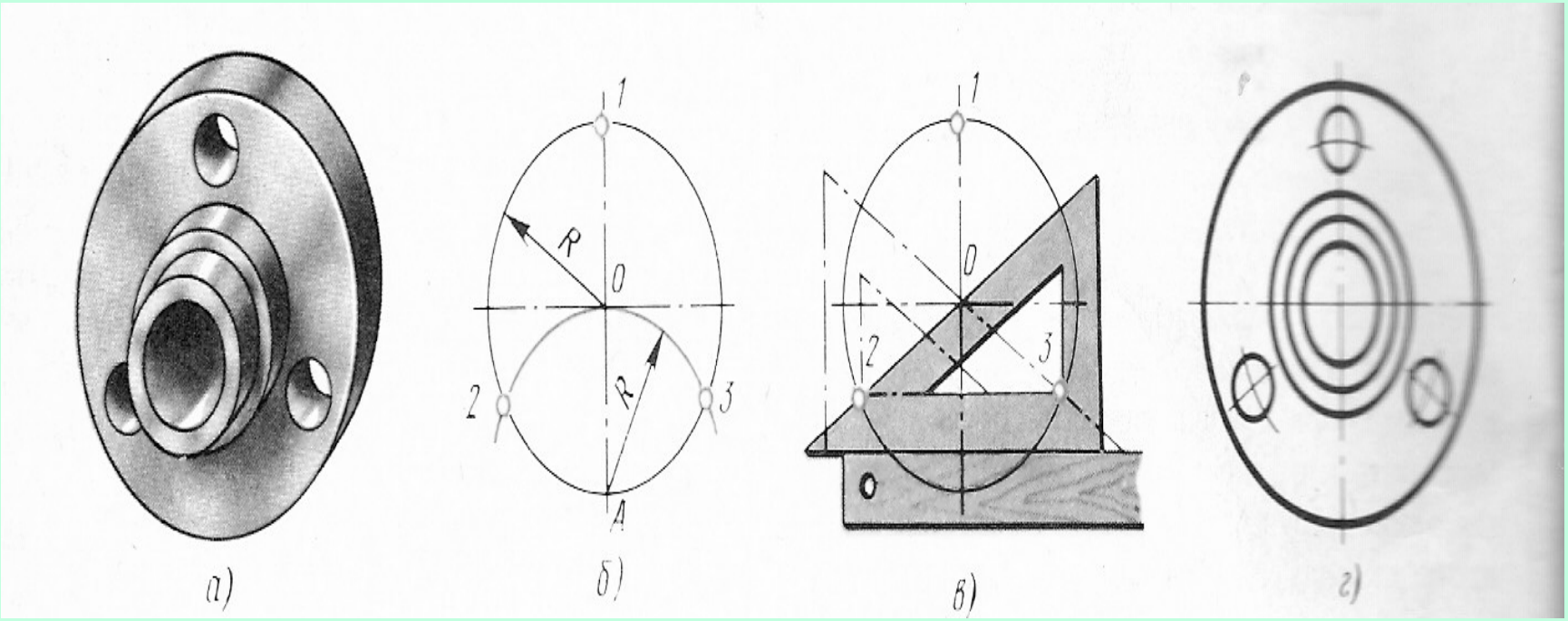

Шеңберді тең 6 бөлікке бөлу

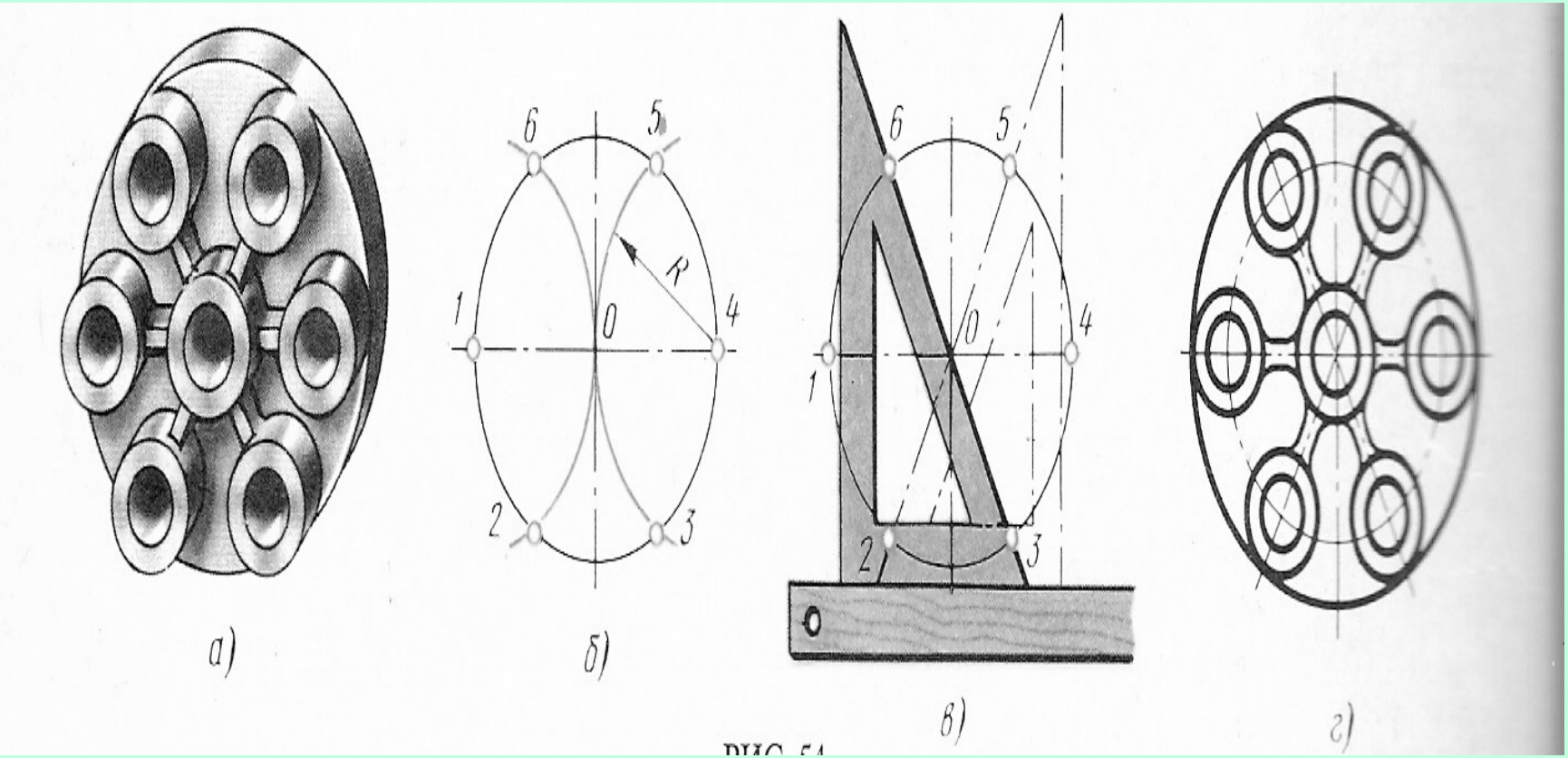

Шеңберді тең 8 бөлікке бөлу

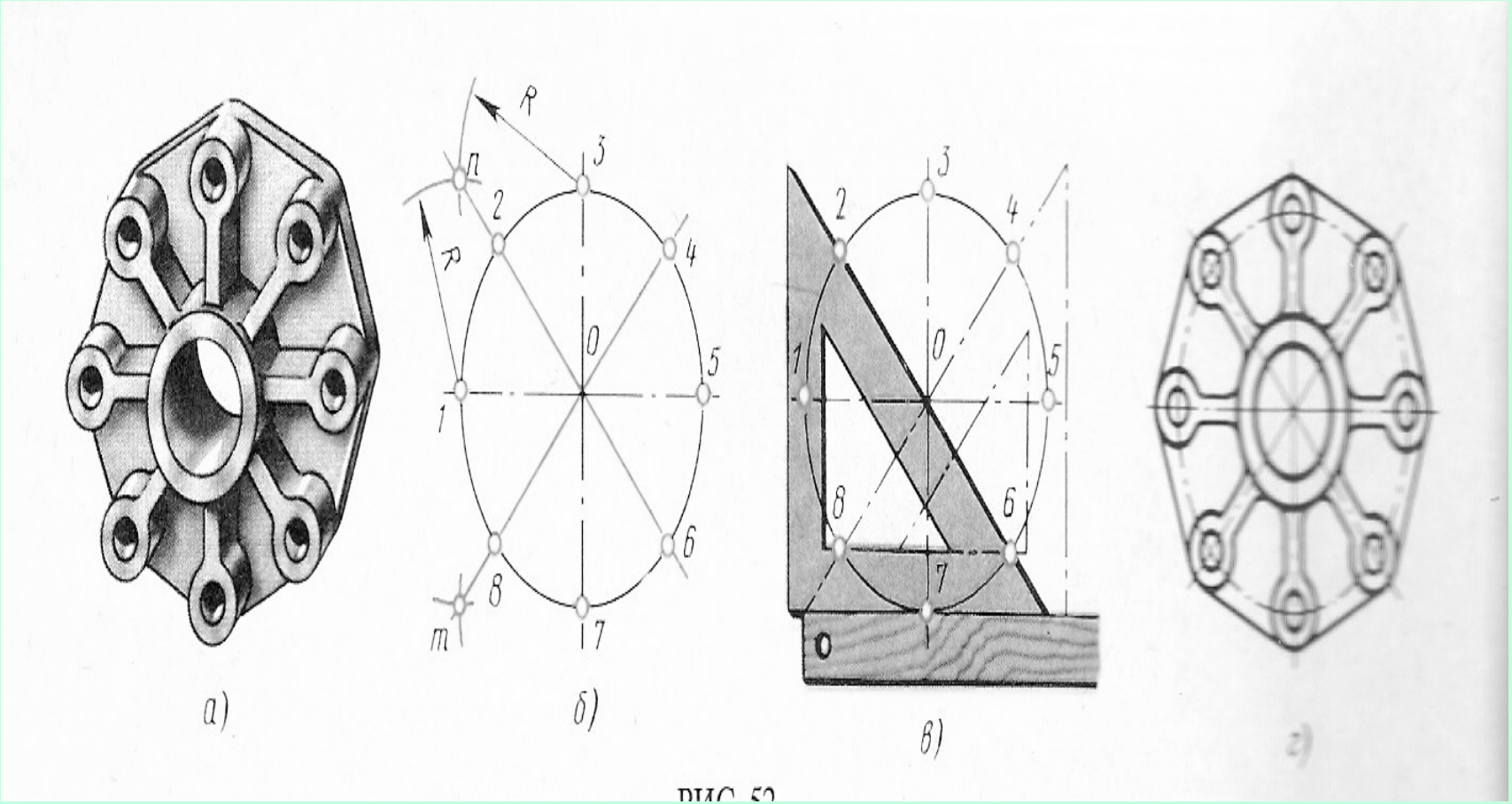

РИС. 52

Шеңберді тең 12 бөлікке бөлу

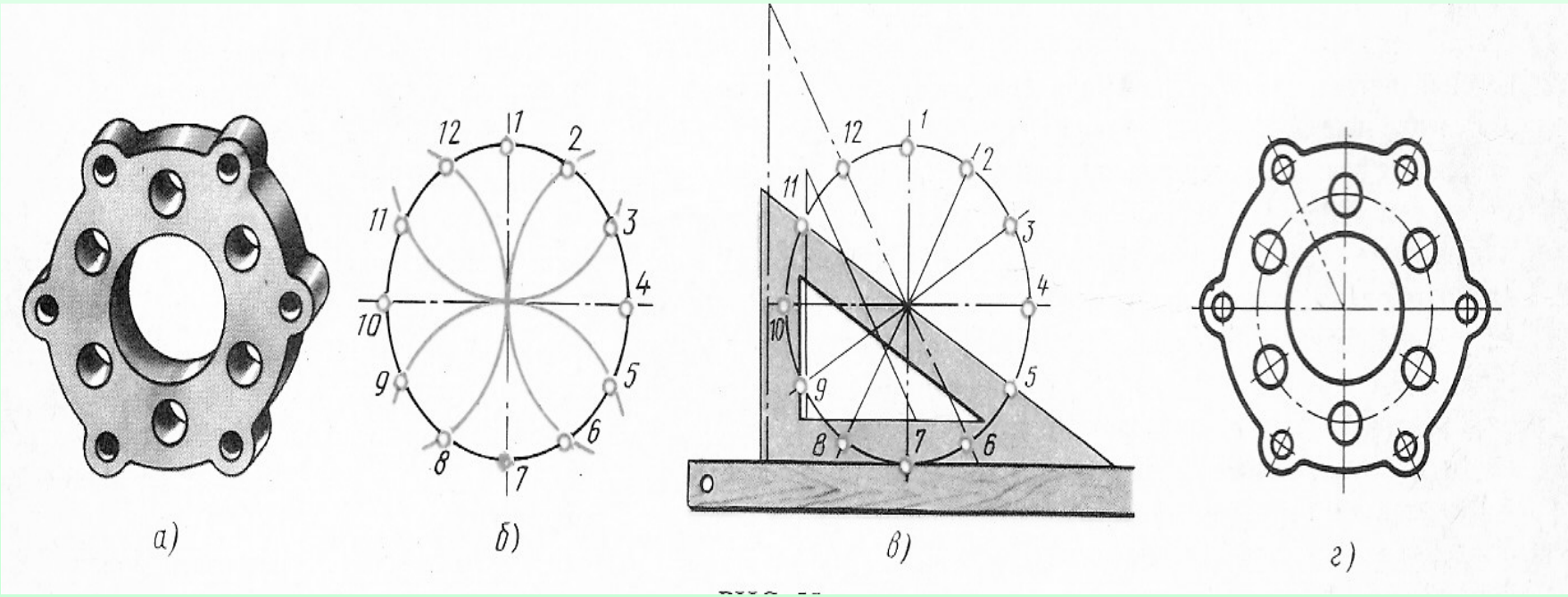

Шеңберді тең 7 бөлікке бөлу

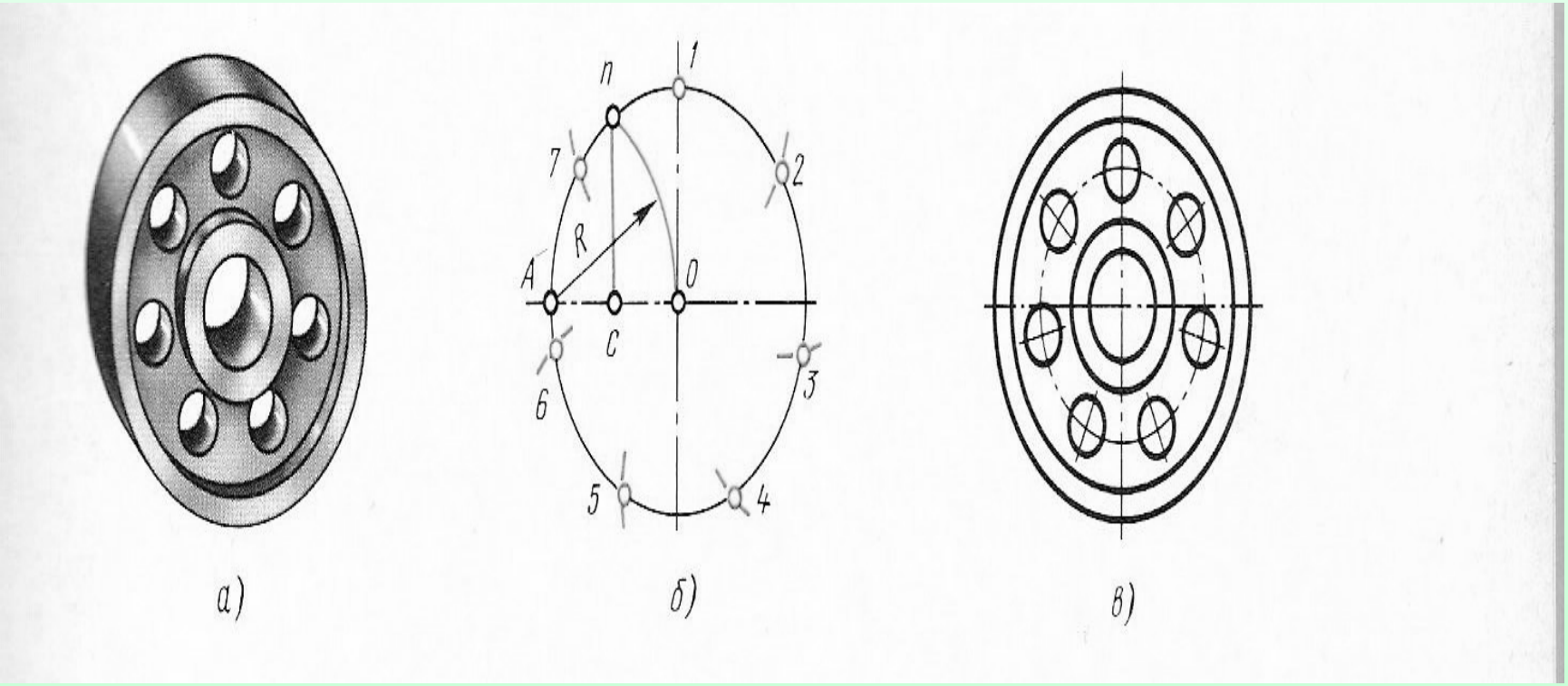

Шеңберді тең 5 бөлікке бөлу

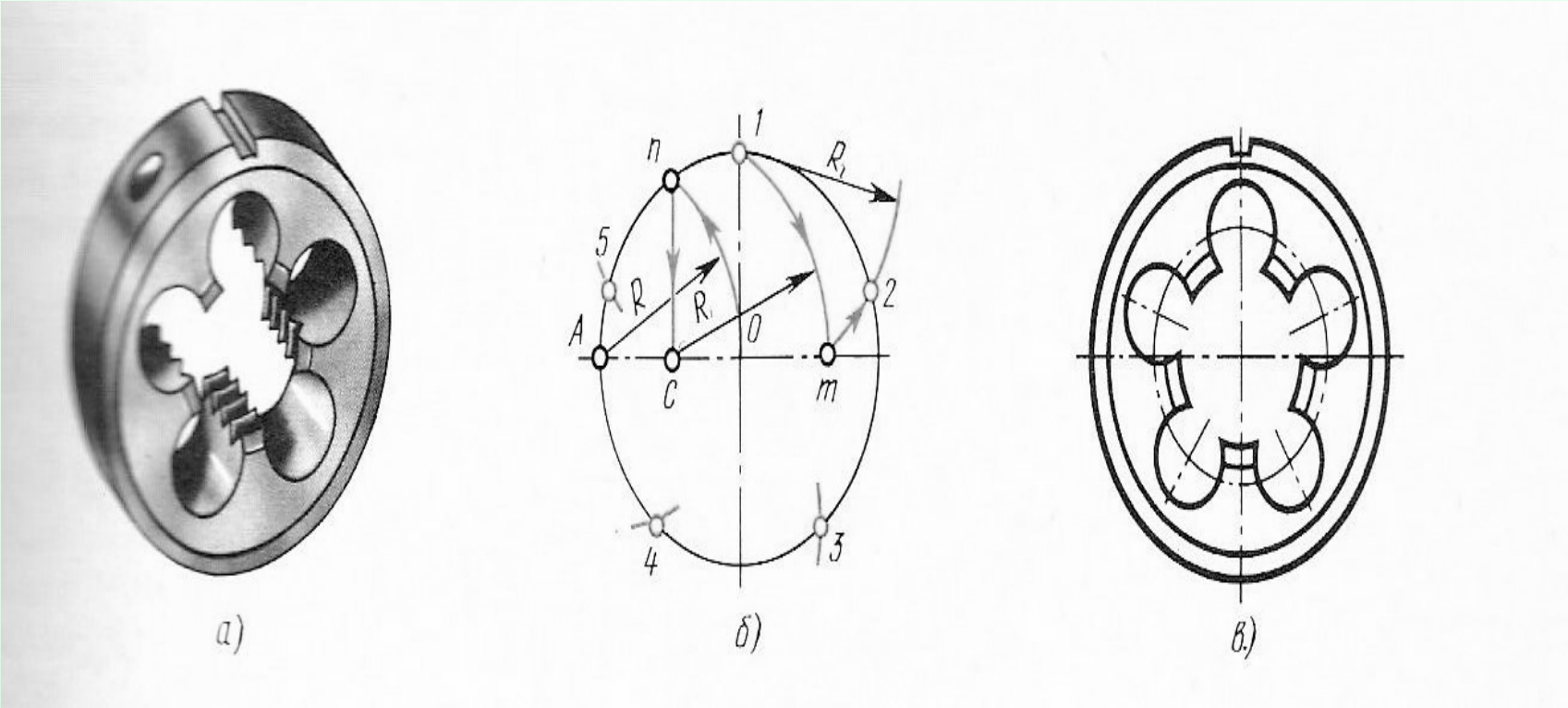

Шеңберді тең 32 бөлікке бөлу

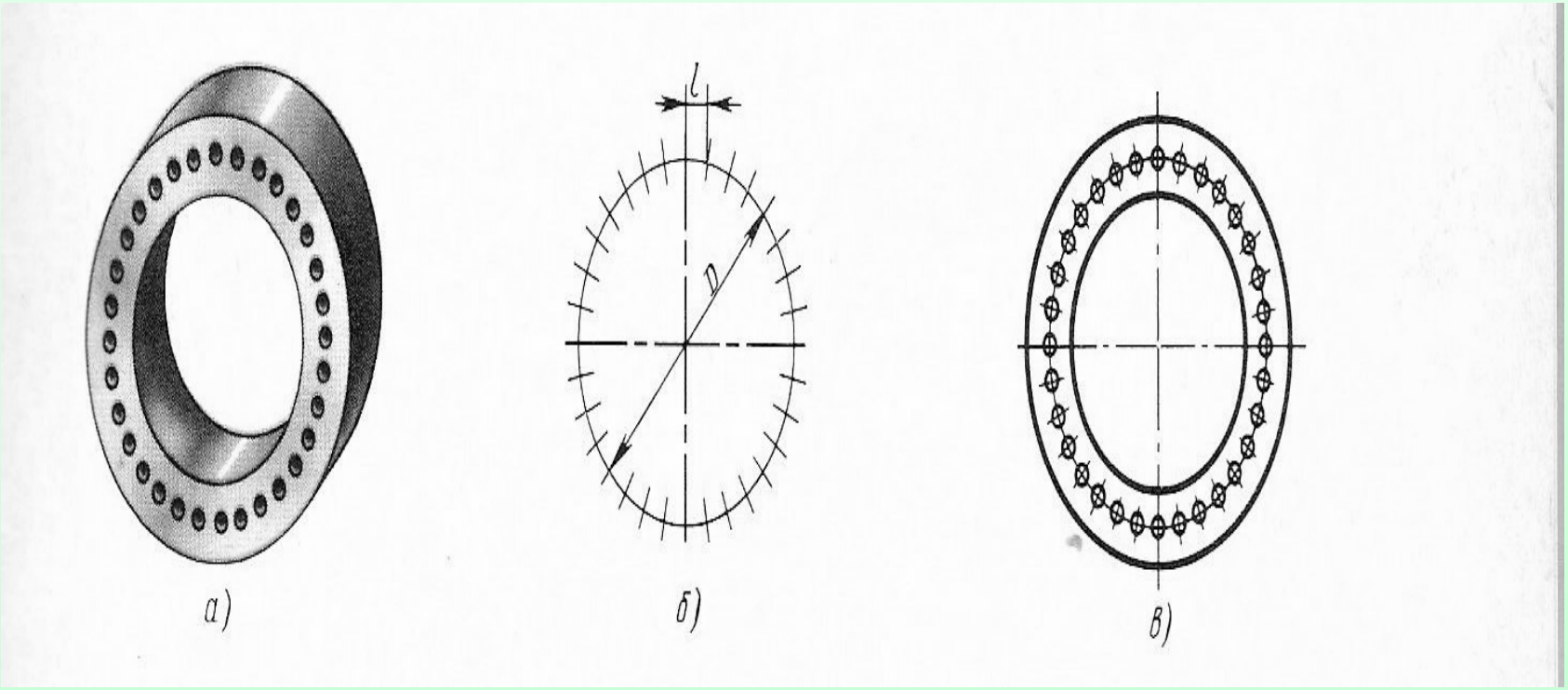

Түйіндесу

- Түйіндесу деп а сызығынан b сызығына үшінші с сызығының көмегімен біртіндеп өтуді айтады

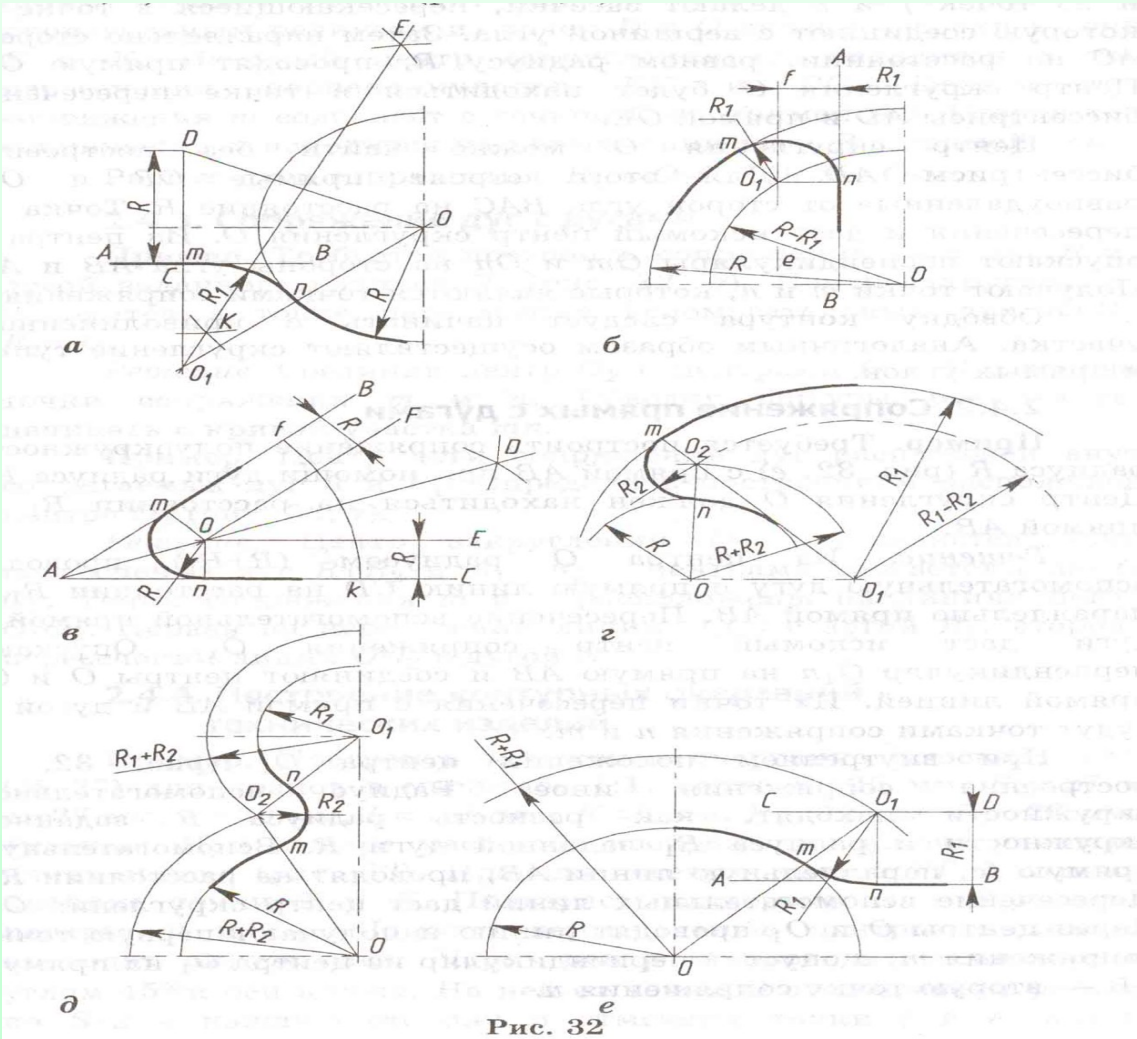

Түзулер түйіндесуі

Берілген a және b сызықтарын түйіндестіру үшін түйіндесу нүктелерін, түйіндестіретін шеңбердің радиусын және центрін анықтап алу керек

Түйіндесетін сызық шеңбер болса, түйіндестіретін шеңбердің центрі түйіндесу нүктесін берілген шеңбердің центрімен қосатын түзудің бойында жатады. Түйіндесетін сызық түзу сызық болса, түйіндестіретін шеңбердің центрі түйіндесу нүктесі арқылы берілген түзуге перпендикуляр етіп жүргізілген түзу бойында болады

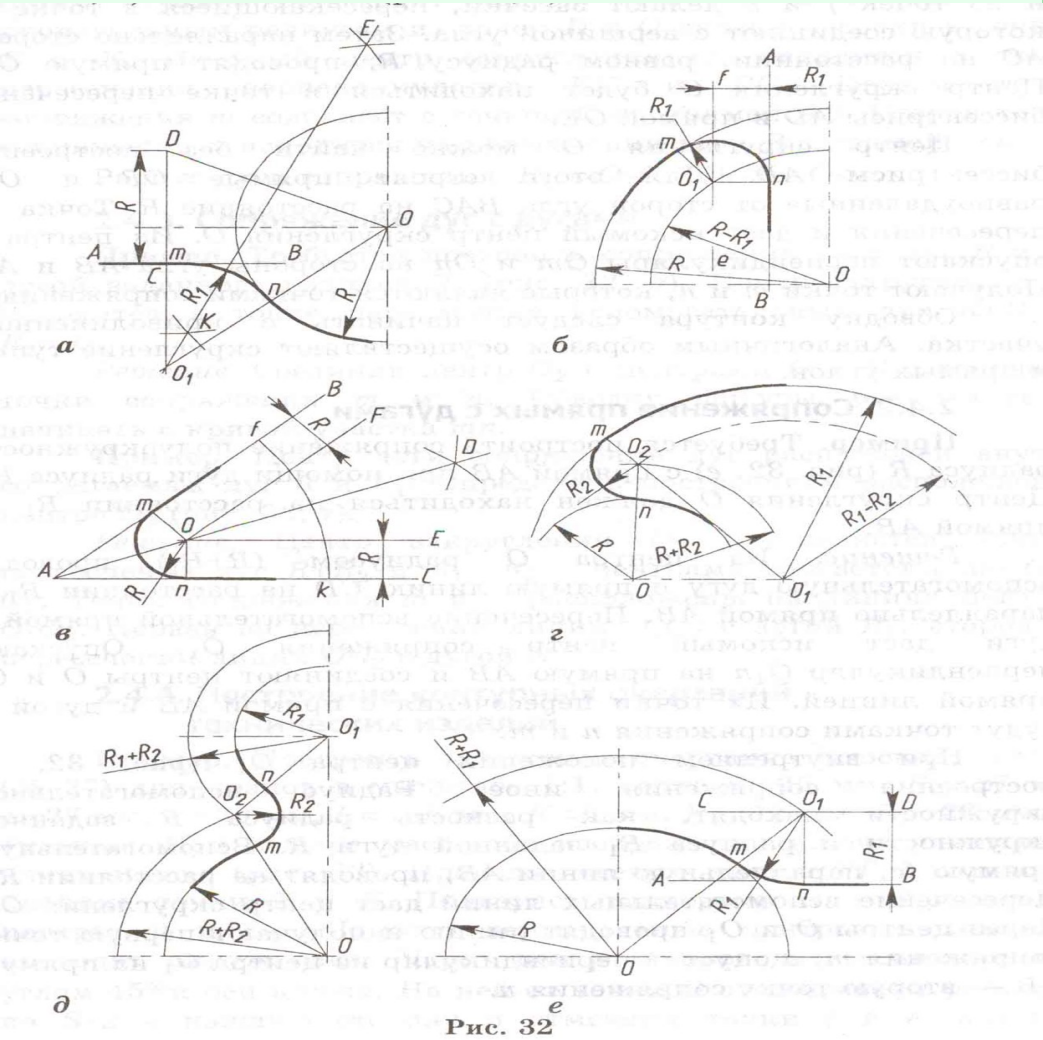

Рис. 32